URBAN EXCAVATOR

KINGLEV

U-15-3

超低騒音

排ガス対策型

1200mm

990mm

Kubota

美しい日本をつくろう。

小も大を兼ねる

四連動作を可能にした大容量可変ポンプ搭載NEW-H.M.S.油圧システム

New-HMS 油圧回路図

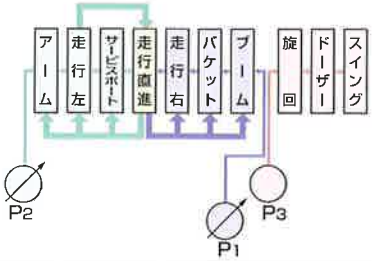

■「掘削性能」が違います。

油圧のパワーをフロントに集中することができるため、1.5tクラスの標準機と同等の掘削性能を発揮します。

■「走行直進回路」を搭載しています。

油圧ポンプ同士が互いにバックアップする走行直進システムを搭載。走行時にフロント操作をしても、曲進することはありませんので、トラックへの積み降ろしに特に威力を発揮します。

■デリケートな作業時に威力を発揮するアーム再生回路とブームバケット同時操作回路を搭載しています。

アーム再生回路により、アームのかき込みの高速化を実現。ブームバケット同時操作でかき込みや均しに威力を発揮。U字溝埋設時の水平均しなど、デリケートな作業時に威力を発揮します。

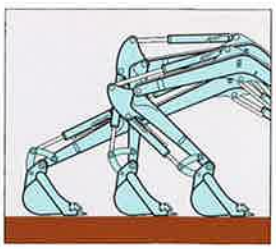

1トンミニ並のボディで2トンミニ並の作業能力
1.5トン本格派のU-15-3

作業する時は
しっかりふんばる
脚幅120cm。
もちろん
後ろを気にせず
ゆうゆう作業。

狭い道幅でも
脚幅99cm。
ゆうゆうに
通行可能！

エンジン出力を効率よく油圧に変えるので基本性能が優れています。

1.5tトラックに積載可能。ゆうゆうの安定性

1.5tトラックにゆうゆう積載可能。走行直進回路でトラックへの乗り降りも安心。

2tクラスに迫る掘削性能

最大掘削深さ2,100mm、最大垂直掘削深さ1,720mmのU-20に迫る作業範囲と1,270kgf（バケット爪元）のパワフルな掘削力。これらの能力と四連動作のコンビネーションで作業効率を高めます。

※掲載の写真はカタログ用に撮影しています。現場を離れる時は作業機を接地してください。

ゆうゆうワーキング

1トンミニ並のボディで2トンミニ並のパワー

四連動作可能

アーム+旋回+ブーム
+バケット同時操作

標準機同等の掘削力

最大掘削力(爪元)
バケット=1,270kgf
アーム=870kgf

ピンロック式可変ドーザ(オプション)

ドーザ幅の変更を
手早く簡単に

可変脚 990mm〜1,200mm

標準機同等の安定性
レバー操作で簡単伸縮

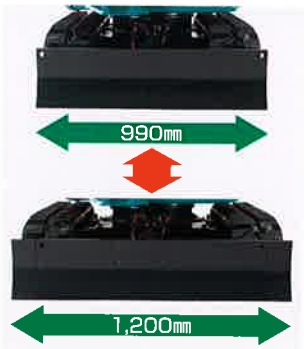

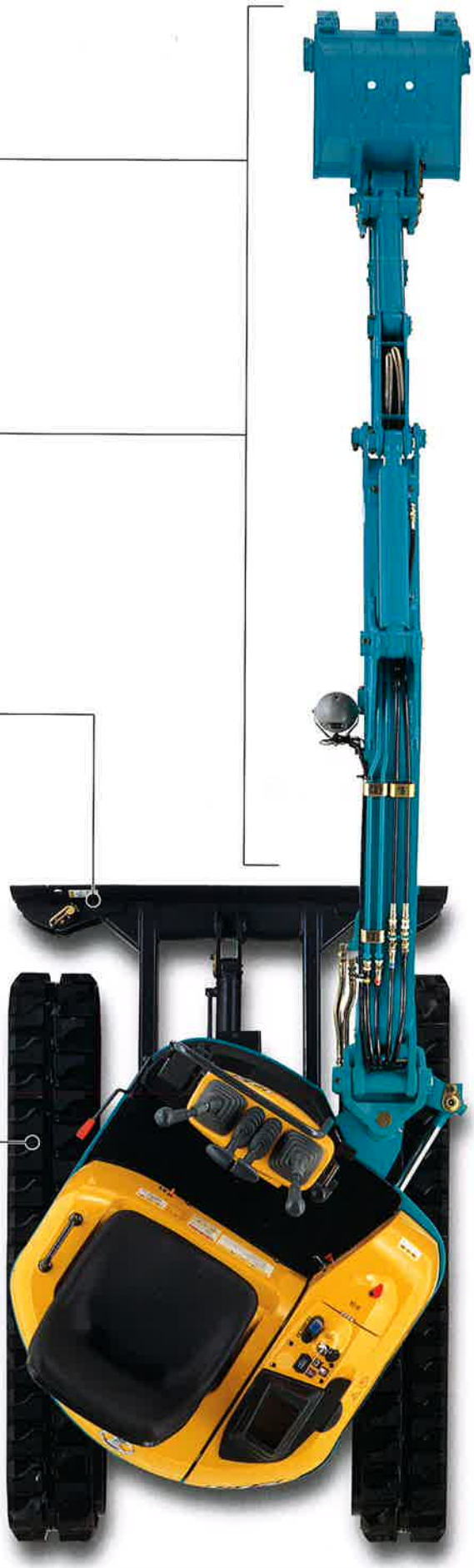

アーム再生回路

水平均しなどに
威力発揮

走行直進回路搭載

トラックの
積み降ろしも安心

吐出し式F型ラジエータファン

エンジン熱が運転席に
廻るのを防止

サービスポート(オプション)装備で油圧取出が簡単

土こぼれを最小限にとどめるクッション付ブームシリンダ

ロングアーム仕様(オプション)でさらに広がる掘削範囲 標準+200mm

走行2速を標準装備 1速2.0km/h、2速4.0km/h

ゆうゆうオペレーション

疲れ知らずの快適オペレーション

一本支柱式 雨どい付キャノピー

一本支柱で視野が広い上 オペレータを雨や日差しから守る

前置き油圧 パイロットレバー

滑らかな操作感覚で デリケートな作業も正確

クッション付 ブームシリンダ

快適な乗り心地で オペレータの疲労軽減

4パターン マルチ仕様(オプション)

オペレータの操作しやすいパターンに対応

耐久性に優れ座り心地の良い一体成型シート

シートは耐久性に優れた一体成型シート。雨水などの染み込みを防ぎ、適度なクッションで長時間作業の疲れを軽減します。

ロック忘れを防ぐ ハネ上げ式ロックレバー

乗降時に操作レバーのロックを忘れない様、跳ね上げ式を採用しました。

左右どちらからでも乗り降りできるウォークスルー

運転席の左右どちらからでも乗り降りできるので、狭いスペースの現場作業時や、頻繁な乗り降りが必要な時に、時間のロスを少なくします。

※掲載の写真はカタログ用に撮影しています。現場を離れる時は作業機を接地してください。

ゆうゆうメンテナンス

ボディはスリムに、メンテナンスはゆうゆう

給脂の長期化

ドーザやスイングシリンダなどの給脂の手間を除く、焼結製含油合金ブッシュ採用

フルオープンボンネット

主要パーツの点検、整備に配慮

●簡単な工具で取り外し可能

ピンロック式18S爪

汎用性が高く交換が簡単

分割式ブームホースとドーザホース

ホースの交換が容易

フロントホース内装で掘削時などの損傷を防ぎます

フロントホースを内装したので作業時に損傷しにくく安心。ブームを最も引き上げた時もホースが大きくはみ出しません。

燃料の残量が一目でわかる点検窓を設置

機体側面に燃料の残量チェックが容易な点検窓を設けました。

グリースガン収納スペースを設置

メンテナンスに不可欠なグリースガンがシート下に収納できます。

ゆうゆうアメニティ

環境に、ゆとりをもったやさしさを

国土交通省超低騒音基準値をクリア
市街地などでの作業に配慮

エネ革税制対応のワンタッチアイドル(オプション)
低燃費実現の省エネ機能

国土交通省排出ガス第2次規制対応のエンジン搭載
環境に配慮したクボタ独自の燃焼方式

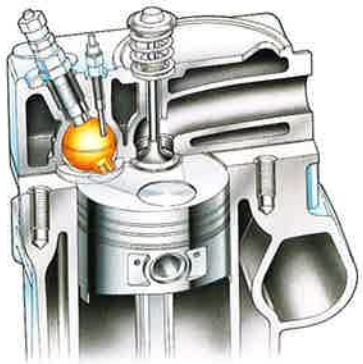

国土交通省排出ガス第2次基準値クリア

市街地や夜間での工事に配慮

国土交通省超低騒音基準(65dB以下)をクリアしているので、市街地や夜間の工事など騒音が気になる現場でも安心して作業ができます。
(超低騒音型建設機械指定)

スイッチひとつでOK ワンタッチアイドル(オプション)

作業中断時、スイッチひとつでアイドルモードへチェンジ。再開時にもワンタッチで、中断前のエンジン回転数に復帰します。

時代のニーズに応える E-TVCS燃焼方式エンジン

環境汚染の原因となるHC(炭化水素)、CO(一酸化炭素)、NOX(窒素化合物)、などの化合物の排出を最小限に抑えるE-TVCS燃焼方式エンジンを採用。ハイパワー、低騒音、低燃費の時代のニーズに応えるエンジンです。
(国土交通省排出ガス対策型建設機械指定)

※掲載の写真はサービスポート(オプション)付です。
※掲載の写真はカタログ用に撮影しています。現場を離れる時は作業機を接地してください。

■作業範囲図 単位：mm

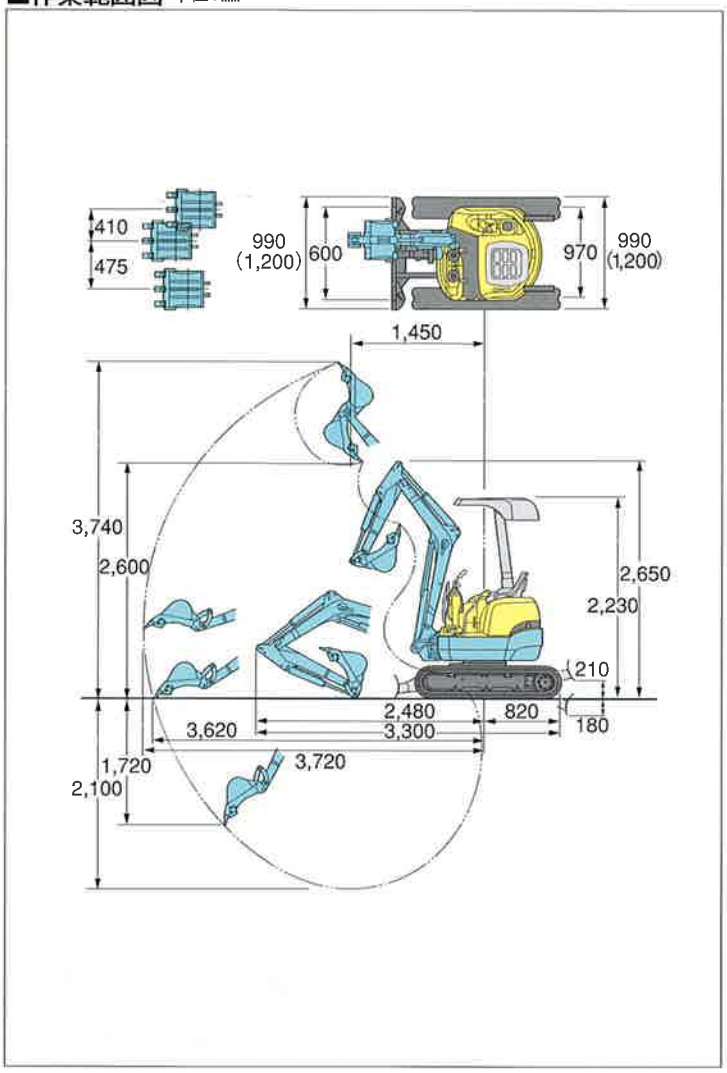

■仕様

型　　式		U-15-3
バケット容量新JIS山積		0.04m³
標準バケット幅：(サイドカッタ含む/含まず)		450/400mm
機械質量		1,450kg
機体質量		1,250kg
機体寸法(輸送時)	全長	3,300mm
	全高	2,230mm
	全幅	990/1,200mm
	最低地上高	160mm
エンジン	形式	クボタ水冷3気筒D782-EKBH
	総排気量	0.778L(778cc)
	定格出力/回転数	8.8kW(12PS)/2,100rpm
掘削性能	最大掘削高さ	3,740mm
	最大ダンプ高さ	2,600mm
	最大掘削深さ	2,100mm
	最大垂直掘削深さ	1,720mm
	最大掘削半径	3,720mm
	オフセット量右/左	410mm/475mm
	最小フロント旋回半径(スイング時)	1,450mm(1,320mm)
	最小後端旋回半径	600mm
	最大掘削力：(爪元)	12.5kN(1,270kgf)
標準シュー	標準シュー形式	ゴムクローラ
	シュー幅	230mm
走行部	クローラ全長	1,580mm
	タンブラ中心距離	1,230mm
	クローラ中心距離	760/970mm
	走行速度(低速/高速)	2.0/4.0km/h
	登坂能力	30°(58%)
旋回速度		8.3rpm
排土板	排土板(幅)	990/1,200mm(オプション)
	排土板(高さ)	260mm
	リフト量(GL上/下)	210/180mm
油圧ポンプ形式		可変ポンプ(2X15.1L/min)+ギアポンプ(9.5L/min)+PV用ギアポンプ(5.7L/min)
旋回モータ形式		オービットモータ
走行モータ形式		2速ピストン
燃料タンク容量		17.7L
作動油量		22L(全量)/13L(タンク内)

■アタッチメント一覧表 ※納期など詳細は販売店にお問い合わせ下さい。

品名	仕様
標準バケット	幅450〈400〉mm 0.04m³
狭幅バケット	幅300〈250〉mm 0.02m³／幅400〈350〉mm 0.04m³
広幅バケット	幅500〈450〉mm 0.04m³
バケット互換性	バケットはK-013,015と互換性有
ゴムクローラ	幅230mm、エンドレス
サービスポート	25.7L/min(210kgf/cm²)
ロングアーム	1,150mm(標準+200mm)

品名	仕様
スーパーチェンジキット	クボタ(JIS)と日立・コマツパターンに切替え
4パターンマルチ	クボタ(JIS)と日立・コマツ・三菱・神鋼パターンに切替え
ワンタッチアイドル	スイッチ操作でアイドル回転に

※バケット幅〈　〉はサイドカッタ含まず　※バケット容量は新JIS山積で表示

- ●ご使用される時は取扱説明書をよくお読みのうえ正しくご使用下さい。
- ●機体質量3t未満の建設機械を運転する場合には、事前に「車両系建設機械運転特別教育」を、3t以上の場合は「車両系建設機械運転技能講習」を必ず受講して下さい。
- ●故障や事故を防ぐ為、機械の定期的な点検を必ず行って下さい。
- ●特定自主検査は厚生労働大臣又は労働基準監督局長の登録を受けた検査業者で検査を行なうよう義務づけられています。

株式会社クボタ クボタは全国ネットで、きめ細かなサービスにつとめます。

建設機械事業推進部 大阪府枚方市 ☎072(890)2885
北海道クボタ建機㈱ 北海道北広島市 ☎011(377)5511
東北クボタ建機㈱ 宮城県名取市 ☎022(384)2147
㈱クボタ建機関東 埼玉県さいたま市 ☎048(865)5181
㈱クボタ建機西日本 兵庫県尼崎市 ☎06(6416)7611
㈱クボタ建機中国 広島県呉市 ☎0823(72)0233
四国クボタ建機㈱ 香川県綾歌郡 ☎087(874)6565
㈱クボタ建機九州 熊本県熊本市 ☎096(358)6200
長崎クボタ建機㈱ 長崎県諫早市 ☎0957(23)6126
三光クボタ建機㈱ 熊本県熊本市 ☎096(380)8411

製品の詳しいご相談は下記までご連絡ください。

担当者

●本カタログに記載されている仕様は予告なく変更させていただくことがあります。
●ブレーカ作業をする時は「車両系建設機械(解体用)運転技能講習」終了証が必要です。

コードNo. 2-2-021-M-③ '01.6作成.MAX.<2>.5.